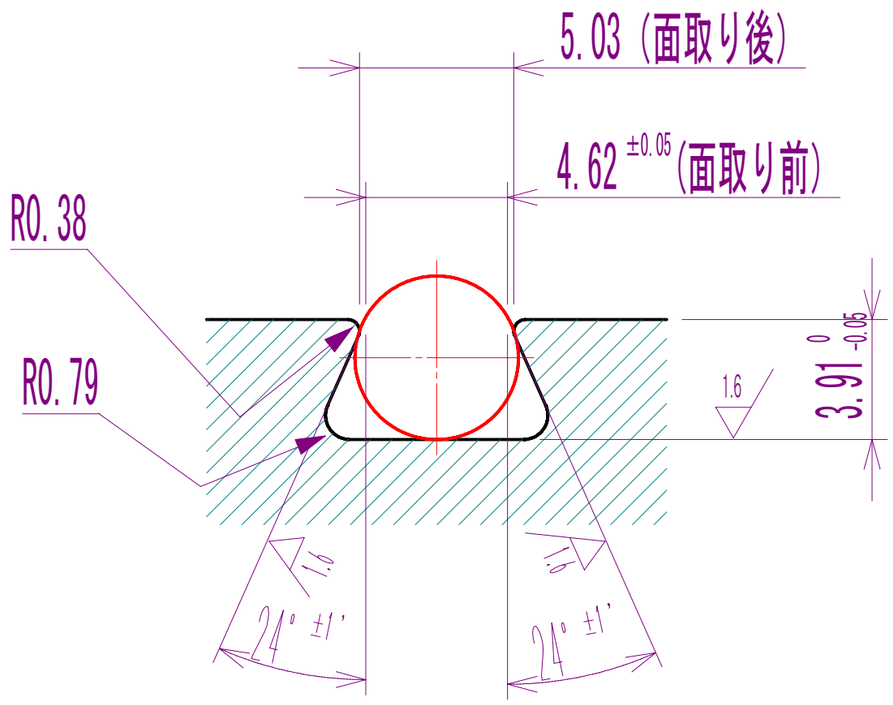AS568
309～395（φ5.33用）
アリ溝寸法