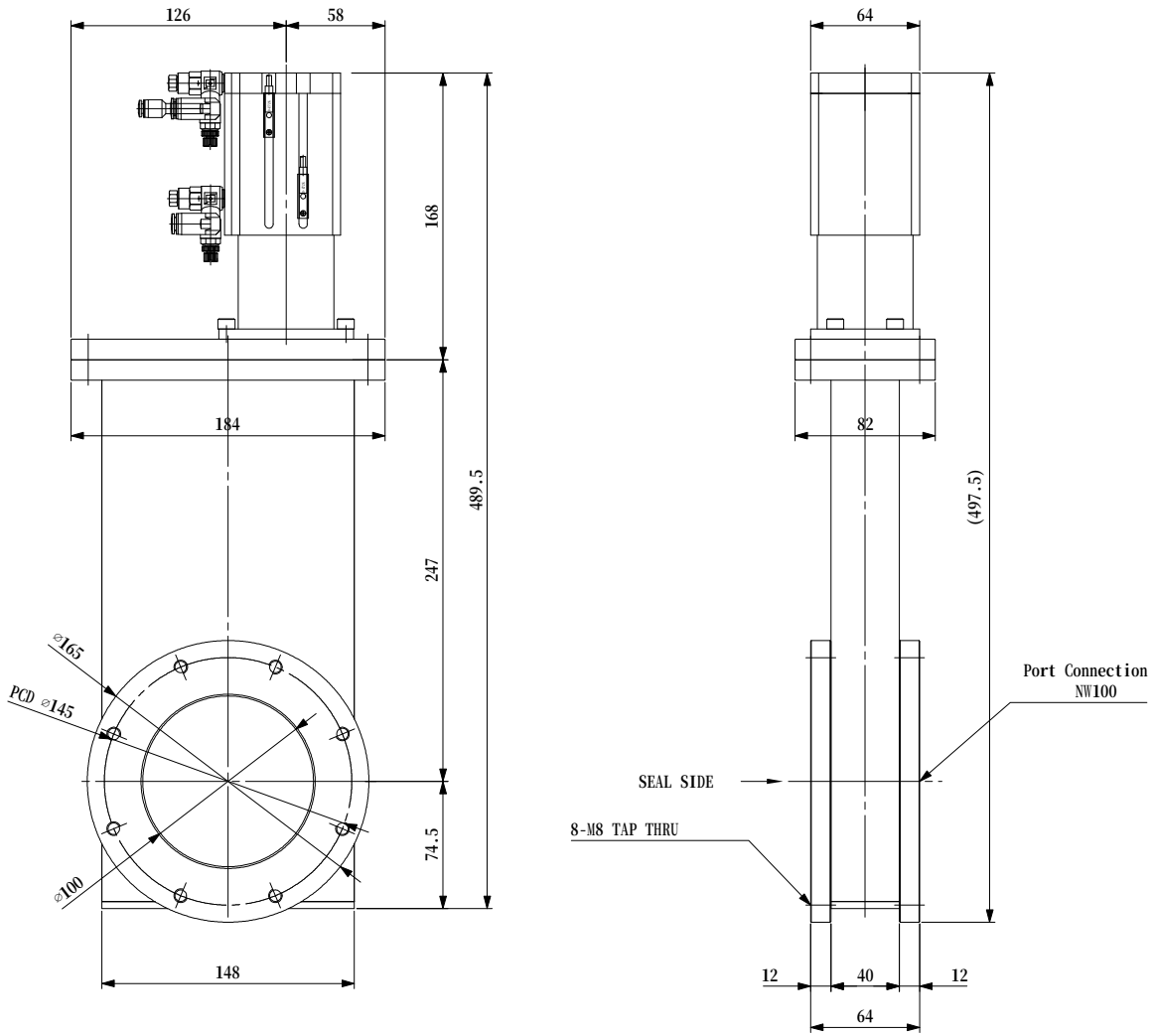

표면 거칠기	
~	—
▽	50S
▽▽	12.5S
▽▽▽	3.2S
▽▽▽▽	0.8S

가공 치수 허용차		
범 위	정밀급	보통급
0.5초과 ~ 6이하	±0.05	±0.1
6초과 ~ 30이하	±0.1	±0.2
30초과 ~ 120이하	±0.15	±0.3
120초과 ~ 400이하	±0.2	±0.5
400초과 ~ 1000이하	±0.3	±0.8
1000초과 ~ 2000이하	±0.5	±1.2
지시없는 모따기 및 라운드	C=0.2~0.3	
	R=0.2~0.3	

	NW100-V PNEUMATIC					
품 번	도 명			재 질	수 량	규 격
년 월 일	투 영 법	척 도	단 위	설 계	검 도	승 인	계 정
2017.09		1 / 1	MM				A

SCIENCE PROBE

품 번	K0S1000-P
품 명	4" CIRCULAR
도 면 번 호	GVM4-000-002

번 호	수 정 내 용	수정일자	수정	승인
1				
2				