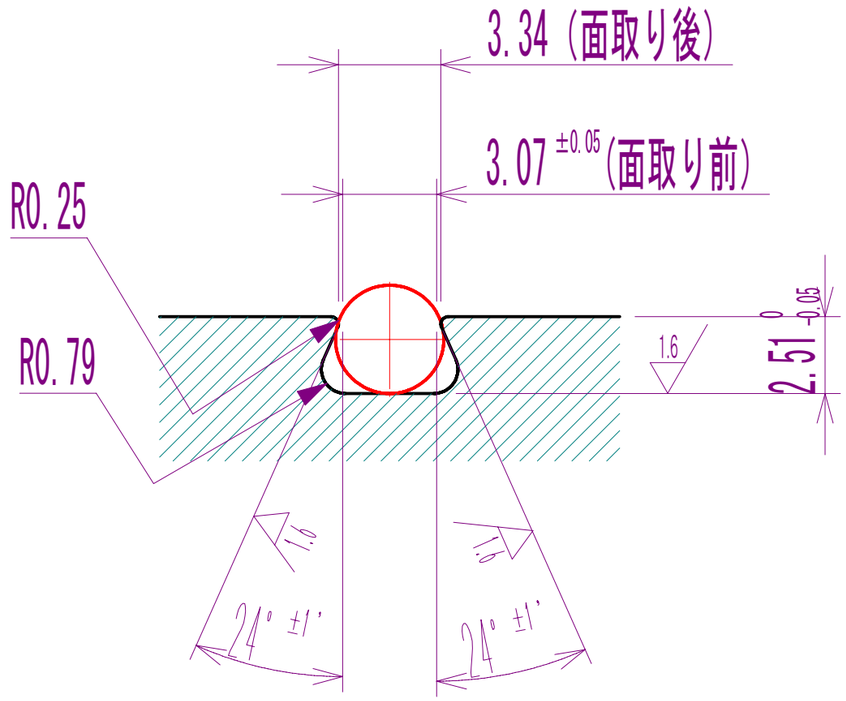AS568
201～284（φ3.53用）
アリ溝寸法